OLI/N

Automatisme hydraulique pour portails battants
jusqu'à 4,5 m - 500 kg

Pour usage collectif et industriel

Alimentation 230V

DEA
move as you like

OLI/N

Une large gamme d'opérateurs composés de versions lentes ou rapides, autobloquants ou réversibles

Déverrouillage d'urgence par clé personnalisée

Plaques de fixation à souder.
Possibilité d'utiliser les plaques de fixation réglables (art. OLI/SFR) pour plus de polyvalence

Disponible en version courte avec course 270mm ou version longue avec course 400mm

Carte de commande DE@NET intégrée rendant le moteur compatible avec NETLINK

NETLINK
easy Installation, smart management

Compatible avec NETCOM, le dispositif pour la maintenance des installations et la gestion des télécommandes!

Modèles

Vérins hydrauliques 230V ~ sans platine électronique

NETLINK

Course 270mm

COD.	Art.			STROKE	AUTRES CARACTÉRISTIQUES
624005	**OLI 602AN**	● ● ●	A	270mm	• Réversible seulement en ouverture. Avec fixations à souder
624055	**OLI 602LAN**	● ● ●	A	270mm	• Réversible seulement en ouverture lent. Avec fixations à souder
624004	**OLI 602N**	● ● ●	C	270mm	• Réversible seulement en fermeture. Avec fixations à souder
624054	**OLI 602LN**	● ● ●	C	270mm	• Réversible seulement en fermeture lent. Avec fixations à souder
624013	**OLI 603N**	● ● ●		270mm	• Autobloquant. Avec fixations à souder
624063	**OLI 603LN**	● ● ●		270mm	• Autobloquant lent. Avec fixations à souder
624023	**OLI 604N**	● ● ●	✓	270mm	• Réversible. Avec fixations à souder
624073	**OLI 604LN**	● ● ●	✓	270mm	• Réversible lent. Avec fixations à souder

Pour tous les modèles: plaques de fixation à souder incluses (art. 0/353-0/653)
Platine électronique pour compléter l'installation: platine de commande cod. 677610 art. NET230N/C (avec boîtier)
Pour tous les modèles: afin de respecter la limite des forces prévue par la norme EN 13241-1, il faut utiliser des dispositifs de sécurité externes conformes à la norme 12978.

Course 400mm

COD.	Art.			STROKE	AUTRES CARACTÉRISTIQUES
624033	**OLI 605N**	● ● ●		400mm	• Autobloquant. Avec fixations à souder
624083	**OLI 605LN**	● ● ●		400mm	• Autobloquant lent. Avec fixations à souder
624043	**OLI 606N**	● ● ●	✓	400mm	• Réversible. Avec fixations à souder
624093	**OLI 606LN**	● ● ●	✓	400mm	• Réversible lent. Avec fixations à souder
624104	**OLI 607AN**	● ● ●	A	400mm	• Réversible seulement en ouverture. Avec fixations à souder
624114	**OLI 607LAN**	● ● ●	A	400mm	• Réversible seulement en ouverture lent. Avec fixations à souder

Pour tous les modèles: plaques de fixation à souder incluses (art. 0/353-0/653)
Platine électronique pour compléter l'installation: platine de commande cod. 677610 art. NET230N/C (avec boîtier)
Pour tous les modèles: afin de respecter la limite des forces prévue par la norme EN 13241-1, il faut utiliser des dispositifs de sécurité externes conformes à la norme 12978.

Données techniques

DONNÉES TECHNIQUES	OLI 602N - OLI 602AN - OLI 603N - OLI 604N	OLI 605N - OLI 606N - OLI 607AN	OLI 602LN - OLI 602LAN - OLI 603LN - OLI 604LN	OLI 605LN - OLI 606LN - OLI 607LAN
Alimentation moteur (V)	230V ~ ± 10 % (50/60 Hz)			
Puissance maximale absorbée (W)	170			
Force de poussée maximale (N)	3980		5600	
Force de traction maximale (N)	3200		4460	
Cycle de travail (manœuvres/h)	60	50		40
N. manœuvres max en 24h.	480	400		320
Condensateur incorporé (µF)	8			
Température de fonctionnement (°C)	-20 ÷ 50			
Protection thermique du moteur (°C)	130			
Temps d'ouverture à 90° (s)	21	31	30	40
Poids avec l'emballage (Kg)	11,4	13	11,4	13
Pression sonore (dBA)	< 70			
Niveau de protection	IP55			

Huile utilisé**:** AGIP Arnica A15

Limites d'utilisation

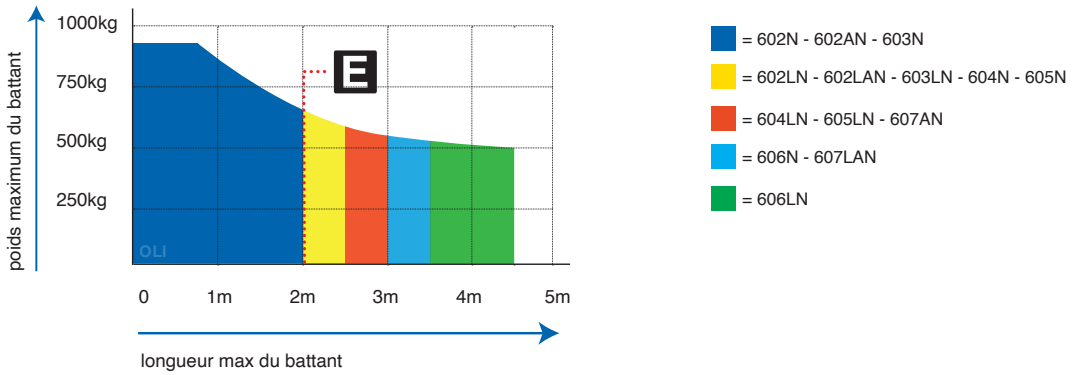

Si la longueur du vantail est supérieure à 2m ou si vous utilisez des modèles réversibles il faut installer l'électro-serrure pour verrouiller la porte en position de fermeture. La hauteur et la structure du vantail, ainsi que la présence de vent fort, peuvent provoquer la réduction des valeurs contenues dans cette table ou obliger à utiliser une serrure électrique aussi pour les vantails de moins de 2m.

Caractéristiques

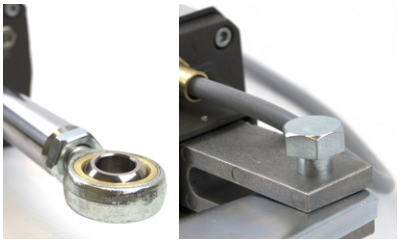

Rotule et fourche articulé permettent l'utilisation du moteur sur des **battants en pente**.

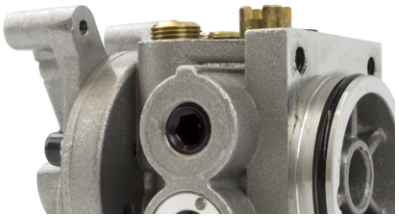

Pompe hydraulique version **lente ou rapide** selon les dimensions du portail a équiper. Adapté a un usage industriel ou collectif/tertiaire avec pompe hydraulique.

Câble d'alimentation **résiné** pour éviter des fuites d'huile.

Exemple d'installation type

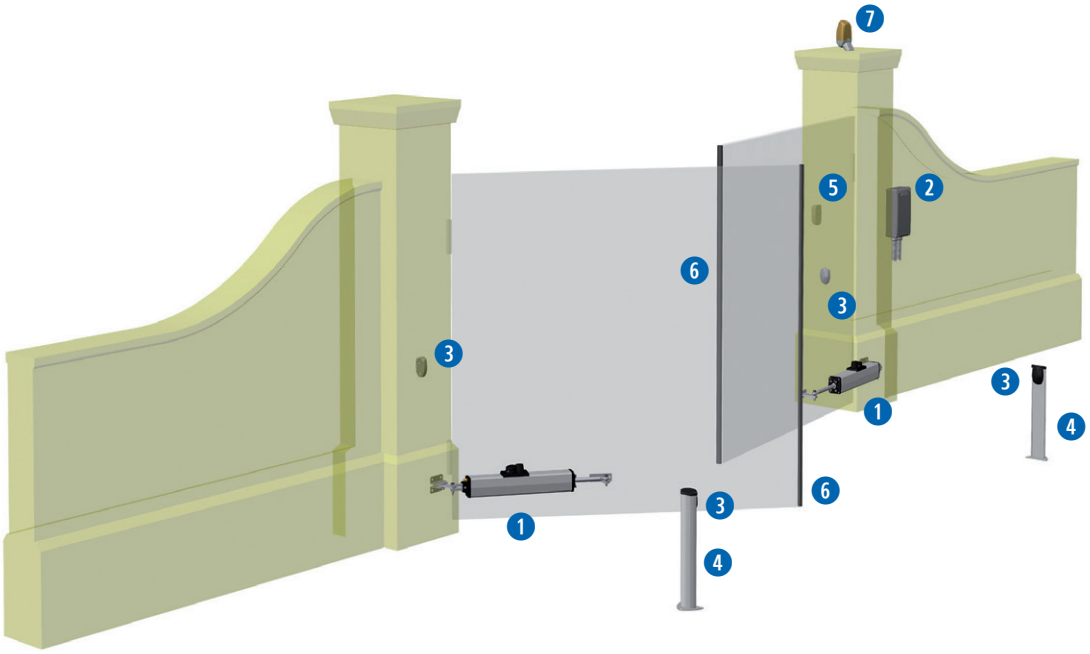

COD. 624004
Art. 602N
Automatisme hydraulique pour portails battants

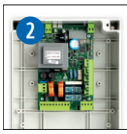

COD. 677610
Art. NET230N/C
Platine électronique universelle pour 1 ou 2 moteurs en 230V avec ou sans encodeur (avec boîtier).

COD. 662080
Art. LINEAR/XS
Jeu de photocellules synchronisables en saillie. Portée 20m

COD. 664000
Art. PILLY/60
Potelets pour photocellules, hauteur 55cm (paire)

COD. 663090
Art. GT-KEY
Sélecteur à clé en aluminium anti-vandale.

COD. 171039
Art. CR-20
Barre palpeuse résistive L=2,5m

COD. 661130
Art. AURA N
Feu clignotant à LED, multi-tension 24V AC-DC/120V AC/230V AC, avec antenne intégrée 433MHz / 868MHz

COD. 672645
Art. GTI4
Émetteur blanc, 4 fonctions, 433 MHz, avec 3 possibilité de codage: HCS Rolling-Code, Dip-Switch et nouvelle D.A.R.T. codage

COD. 668010
Art. 127
Affiche de signalisation

ACCESSOIRES SPÉCIFIQUES

COD. 629071
Art. OLI/SFR
Plaques de fixation à visser, réglables

COD. 629250
Art. COL 515
Câble inox pour sécurité antichute des battants

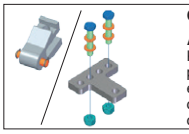

COD. 629400
Art. KIT ADA/FKS
Kit d'adaptation OLI/N pour installations avec entraxe des fixations de 960mm et opérateur course 270mm

Câblage

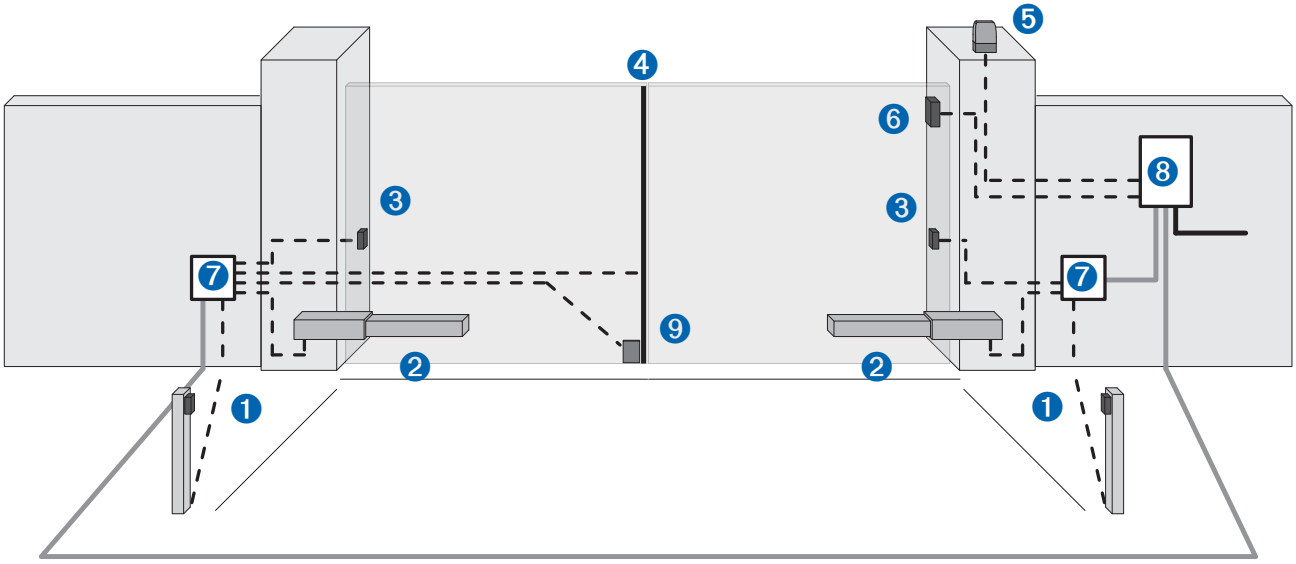

- Fourreau Ø40 pour câbles d'alimentation
- Fourreau Ø40 pour connexions entre armoire de commande et boîtes de dérivation
- Fourreau Ø20 ou tube PVC externe pour câbles de commande et sécurité

pos.	description
1	Potelets avec photocellules
2	Opérateur
3	Photocellules
4	Bord sensible
5	Lampe clignotant
6	Sélecteur à clé / Digicode
7	Boîte de dérivation
8	Armoire de commande
9	Électroserrure

Dimensions

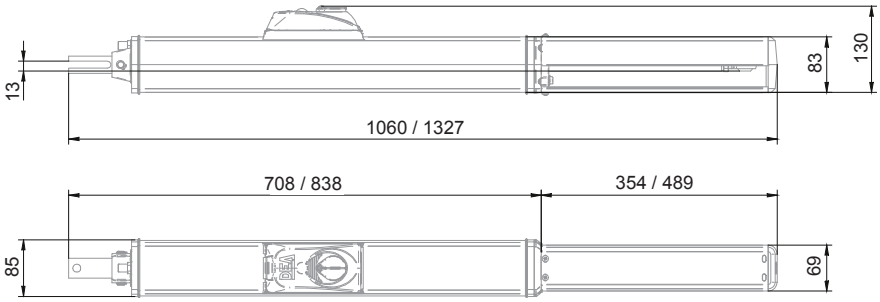

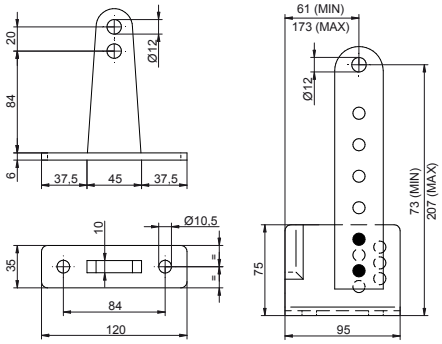

arrière avant

Dimensions d'installation

Toutes les mesures en mm

OLI							
Course	**α**	**A**	**B**	**C**	**D**	**E**	**F**
270	90°	130	130	260	1000	115	0 ÷ 80
400	90°	230	150	385	1260	135	0 ÷ 150
	110°	130	190	377	1260	115	0 ÷ 50

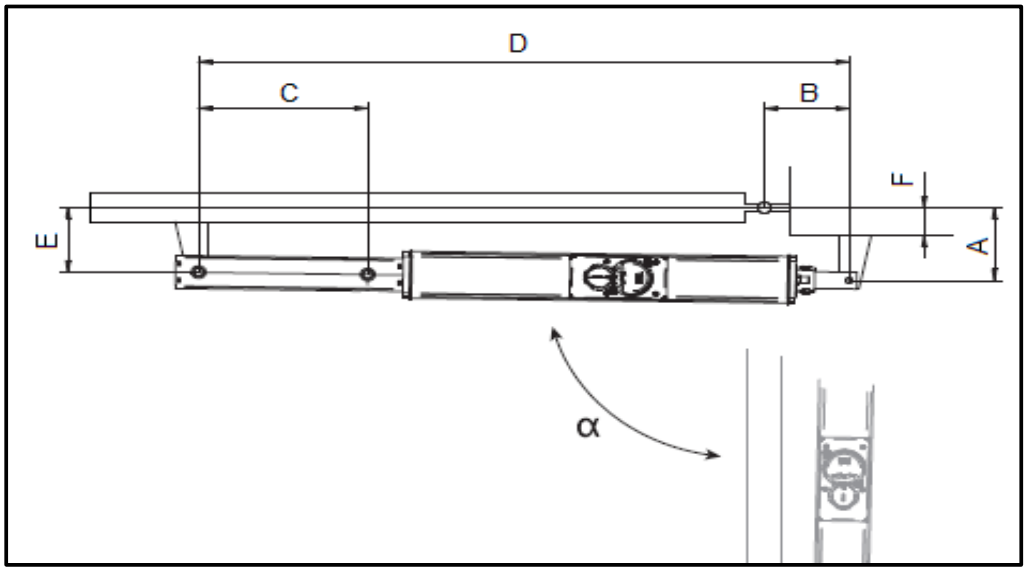

DEAuser

DEAuser est l'application dédiée à l'**utilisateur** qui lui permet de contrôler les automatismes DEA en étant en proximité.

Si vous installez NET-NODE dans un dispositif compatible avec technologie NETLINK, vous pouvez gérer le portail en utilisant votre smartphone.

À utiliser avec:

Art. NET-NODE 2.0
Cod. 677642

DEAinstaller

DEAinstaller est l'application dédiée à l'installateur professionnel qui permet de programmer et gérer les automatismes DEA de **manière simple et intuitive** avec le **smartphone.**

En l'utilisant avec le dispositif **NET-NODE**, vous pouvez:

- ☑ **sauvegarder les paramètres** des installations
- ☑ **paramétrer** simplement les installations
- ☑ mettre à jour les **firmware** des cartes
- ☑ **planifier** des maintenances
- ☑ gérer et personnaliser la **liste** des **émetteurs**
- ☑ accéder aux notices et aux **schémas** de câblage **électrique**
- ☑ vérifier les **entrées** et les **sorties** des centrales de commande
- ☑ **piloter** l'automatisme via l'Appli

À utiliser avec:

Art.NET-NODE 2.0
Cod.677642

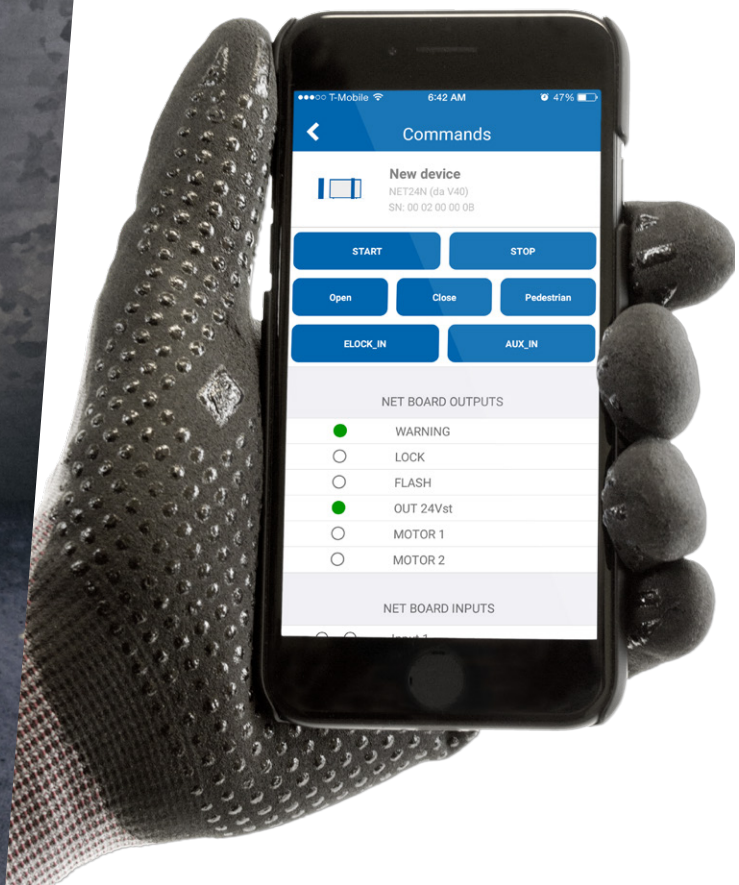

Google play

Download on the App Store

Accessoires génériques

NEW

AURA N
cod. 661130

LINEAR XS
cod. 662080

LINEAR
cod. 662044

COVER/2
cod.681060

LINEAR SHIELD
cod. 662047

PILLY 60 -120
cod. 664000 - 664010

DIGIPRO
cod. 663310

DIGISLIM
cod. 663311

GT-KEY
cod. 663090

DIGIRAD
cod. 663280

BAT
cod. 629290

GTI2-GTI4
cod. 672635 - 672645

GTI2M-GTI4M
cod. 672603 - 672613

#safeasyoulike!

Emetteur non clonable!

Les émetteurs GTI sont **multi-fonctions**. Ils ont trois possibilités de codage: DIP SWITCH, Rolling Code et **D.A.R.T.**, le nouveau **codage avancé DEA**.

Vous pouvez personnaliser le **codage de l'émetteur** pour assurer une **sécurité maximale** à votre client.

D. DEA
A. Advanced
R. Rolling Code
T. Transmission

Vous souhaitez une **sécurité optimale**? Avec **NET-BOX** l'installateur peut personnaliser le codage des émetteurs GTI.

#colourasyoulike!

Personnalisez votre émetteur à votre image!

Les télécommandes GTI sont personnalisables avec des **kits de boutons** en sept couleurs: vert, vert clair, bleu, rose, jaune, orange et violet.

- GREEN
- LIGHT GREEN
- BLUE
- PINK
- YELLOW
- ORANGE
- PURPLE

Remarque: les kits boutons comprennent 5 piéces. Vous devez commander l'émetteur séparément.

NETLINK

C’est la technologie appliquée aux produits DEA pour la gestion intelligente de vos installations en local et à distance.

Notre gamme produits

Automatismes pour portails coulissants

LIVI N

REV

GULLIVER

Automatismes pour portes sectionnelles et basculantes

SPACE

ADVANCE

LIVI 902

Automatismes pour portails battants

MAC

STING

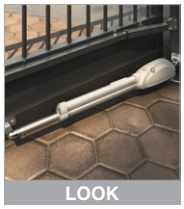
LOOK

GEKO

LIVI 502

GHOST 100/200

OLI N

Automatismes puor portes sectionelles/ accordéon industrielles

LATO

550 PL

Barrières électromécaniques

PASS

STOP

TRAFIK

Bornes escamotables

ROCK

DEA®
move as you like

HEADQUARTER
DEA SYSTEM S.p.A.
Via della Tecnica, 6 - 36013 Piovene Rocchette (VI) - ITALY
+ 39.0445.55.07.89 - + 39.0445.55.02.65
info@deasystem.com - www.deasystem.com

Branches > Italia.France.United Kingdom.Ireland.España. Portugal.Polska.Deutschland.Беларусь

DEA SYSTEM S.A.R.L. - HEAD OFFICE
220, rue Ferdinand Perrier - Parc Annapurna - 69800 Saint Priest - France
+33.4.78.90.32.04 - +33.4.78.90.32.98
contact@deafrance.fr - www.deasystem.fr

DEA ATLANTIQUE S.A.R.L. (AGENCE NORD OUEST)
+33.4.78.90.32.04 - +33 4.78.90.32.98
atlantique@deafrance.fr - www.deasystem.fr

DEA SYSTEM FRANCE GRAND SUD SAS
17, rue Odette Jasse - 13015 Marseille - France
+33.4.84.25.33.33 - +33.4.91.98.53.84
contact@dea-system.fr - www.deasystem.fr

DEA SUD-OUEST SAS
6, Chemin du Chapitre - Z.I. Thibaud - 31100 Toulouse - France
+33.5.62.48.80.40 - +33.5.62.48.97.65
agence.toulouse@deasudouest.fr - www.deasudouest.fr

DEA SUD-OUEST SAS (AGENCE AQUITAINE)
2, rue Gaspard Monge - Z I Bersol - 33600 Pessac - France
+33.5.57.02.09.29 - +33.5.57.93.05.23
agence.aquitaine@deasudouest.fr - www.dea-aquitaine.fr

DEA LANGUEDOC-ROUSSILLON
276, rue Jean Baptiste Calvignac - ZAE la biste 2
34670 Baillargues - France
+33.4.99.74.56.47
agence@dea-lr.fr- www.dea-lr.fr